EIGNER fertiggaragen

Grundriss Einzelgarage

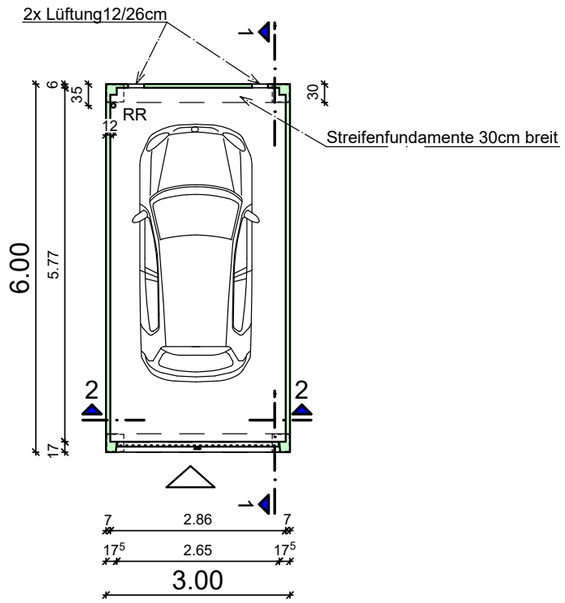

3D

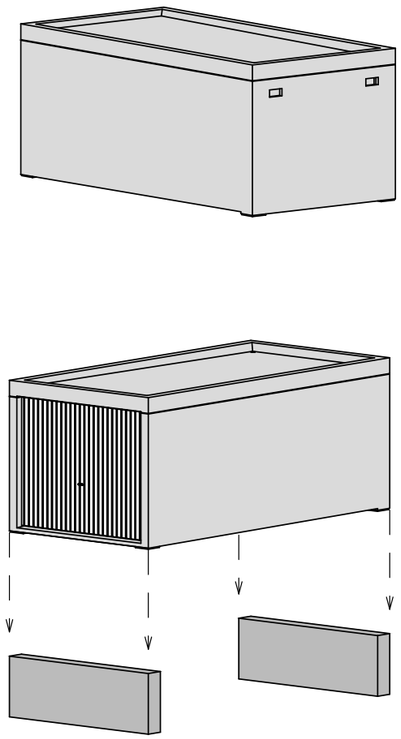

Schnitt 2-2

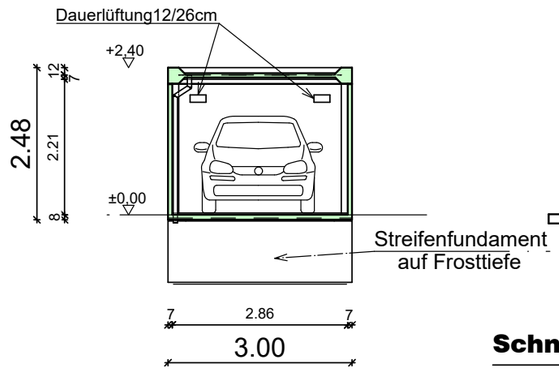

Ansichten

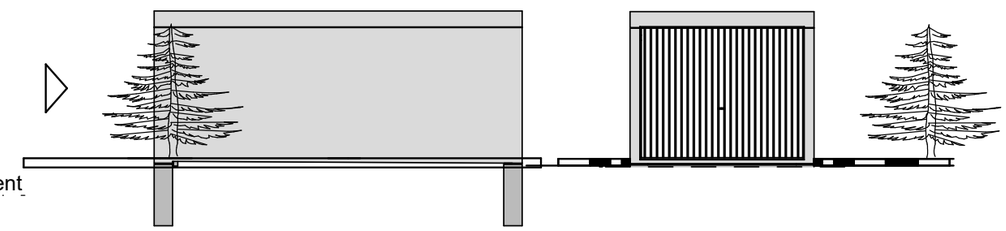

Schnitt 1-1

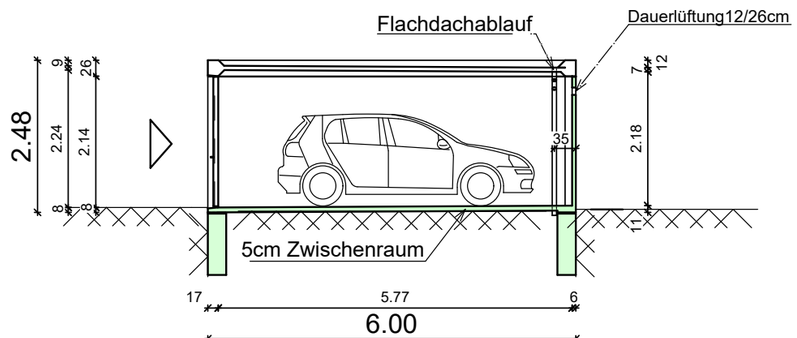

Baubeschreibung Typ A:

Fundierung:	Streifenfundamente 30cm breit mind. 1.00m tief auf tragfähigen, frostfreien Boden. im Bereich von Türen muss zusätzlich ein Fundament hergestellt werden! (siehe Fundamentplan)
Wände,Decke: und Boden:	Stahlbeton C 35/45
Dacheindeckung:	umlaufende Stahlbetonattika, Flexible mineralische, riss überbrückende Flachdachbdichtung in weiß
Aussenputz:	Kunstharzputz weiß
Innenanstrich:	Dispersion wischfest
Lüftung:	2 Dauerlüftungen 12x26cm in der Rückwand, Lüftungschlitze im Tor oben und unten
Toranlage:	Stahlschwingtor / Sektionaltor Durchfahrtshöhe: 2.02 m Durchfahrtsbreite: 2.50 m
Türen:	in der Rückwand (mittig) Größe: 1.90 X 0.90 m in der Seitenwand (Abstand von der Außenecke 0.90m) Größe: 2.00 x 1.00 m

Berechnungen

überbaute Fläche:	3.00 x 6.00 m	= 18.00 m²
Nutzfläche Garage:	2.86 x 5.77 m	= 16.50 m²
umbauter Raum:	3.00 x 6.00 x 2.48 m	= 44.64 m³

Angegebene Maße sind vom Nachunternehmer vor Ort nachzuprüfen. Sollte dies nicht möglich sein, sind für jedes Gewerk speziell freigegebene Pläne anzufordern. Unstimmigkeiten sind dem Planer anzuzeigen.

Diese Zeichnung ist unser Eigentum. Sie ist dem Empfänger nur zum persönlichen Gebrauch für das vorliegende Objekt anvertraut und darf zu keinem anderen Zweck verwendet oder Dritten in irgendeiner Form zugänglich gemacht werden.Nach Gebrauch ist sie unverzüglich zurückzugeben. Zuwiderhandlungen werden straf-und zivilrechtlich verfolgt, desgleichen wird das Entfernen dieses Aufdruckes bestraft.

Index	Beschreibung	Bearbeiter	Datum
-	-	-	-
-	-	-	-

Planindexliste

EIGNER fertigbau
INDUSTRIE- UND GEWERBEBAU
BETON- UND SPANNBETONWERK
Weinmarkt 7-8 86720 Nördlingen Tel. 0 90 81/29 39 49 Fax 29 39 89
www.eigner.de E-Mail info@eigner.de

Auftraggeber: -
-
-

Projekt-Nr.: Garage

Maßstab: 1:100

Projekt: Eigner Fertiggarage
Einzelgarage Typ A

gezeichnet: Tag: 10.02.2021 Name: -

geprüft Tag: Name:

Planinhalt: Einzelgarage Typ A

Plan-Nr.: 7 -

EIGNER fertigbau

01.03.2021 11:00 dianow